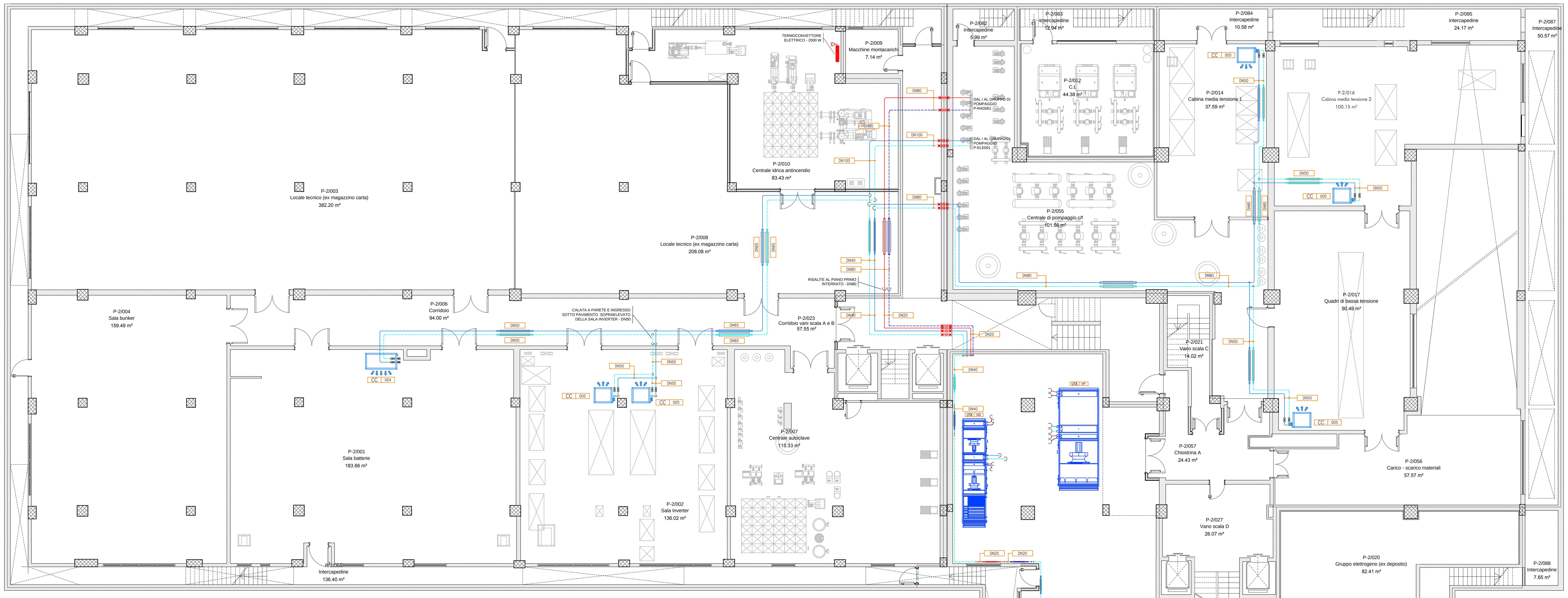

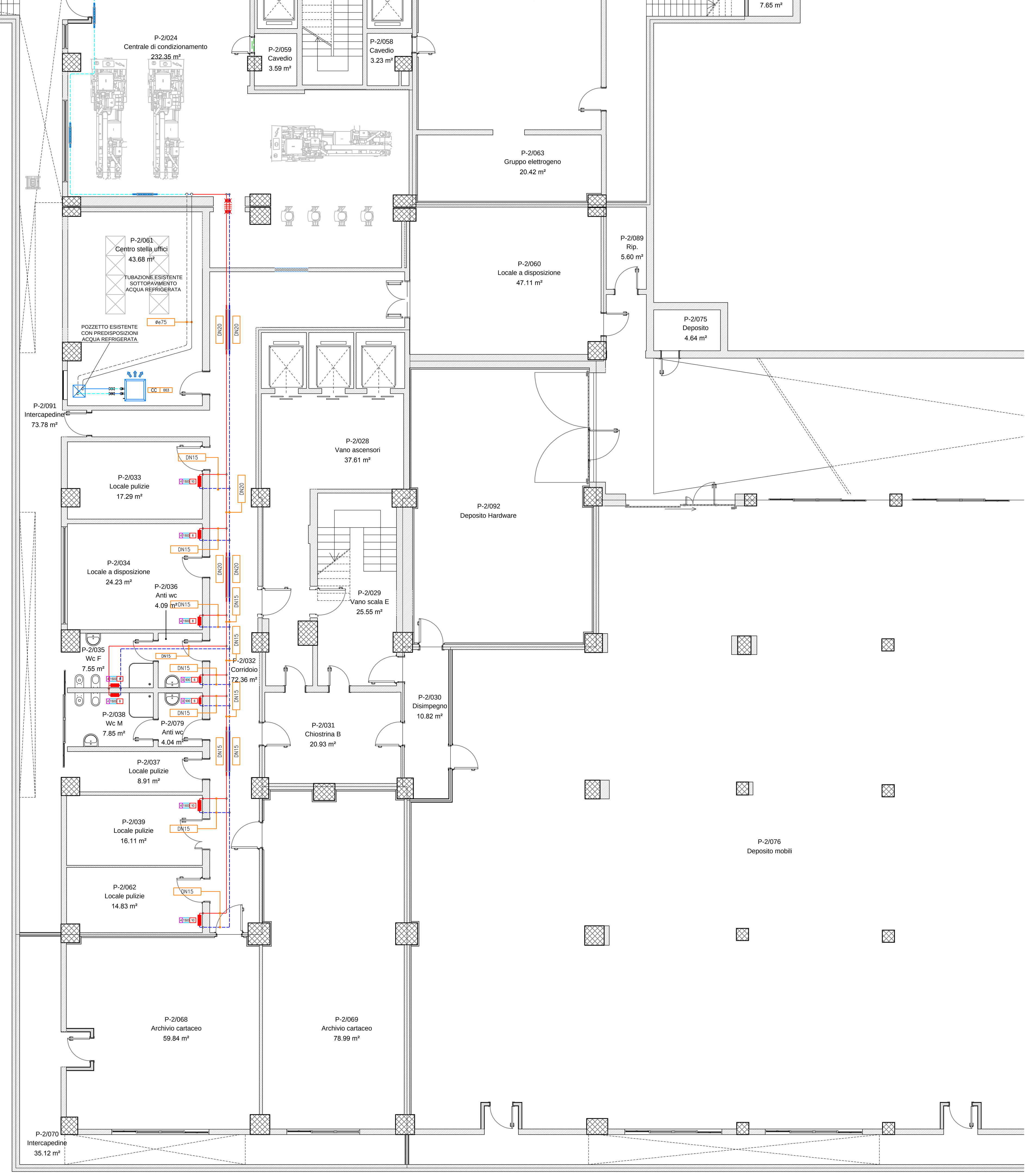

FISSAGGIO TUBAZIONI MULTIPLE SU TRAVI IN ACCIAIO

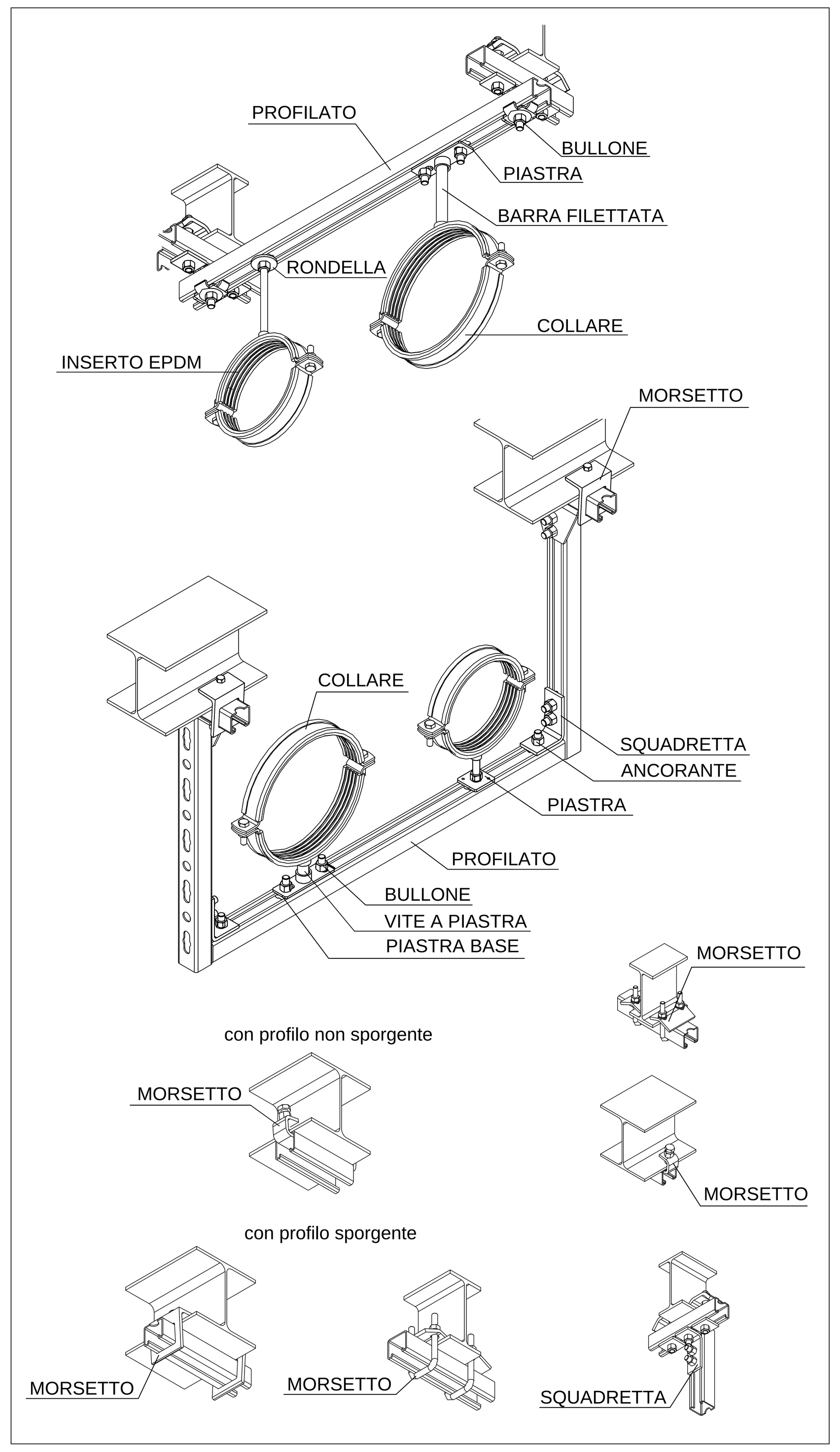

PROTEZIONE REI 120' ATTRAVERSAMENTO TUBI METALLICI

I sigillanti intumescenti accoppiati a lana di roccia, vengono usati principalmente per la riqualificazione di pareti o solai REI (compartimenti) nelle zone interessate al passaggio di tubi metallici incombustibili.
principali caratteristiche:

- mastice con fattore di espansione almeno 1:5
- resistente all'acqua e agenti atmosferici
- lana di roccia spess. 20 mm densità 75 Kg/mc
- sezione di posa minima corona 20x30 mm

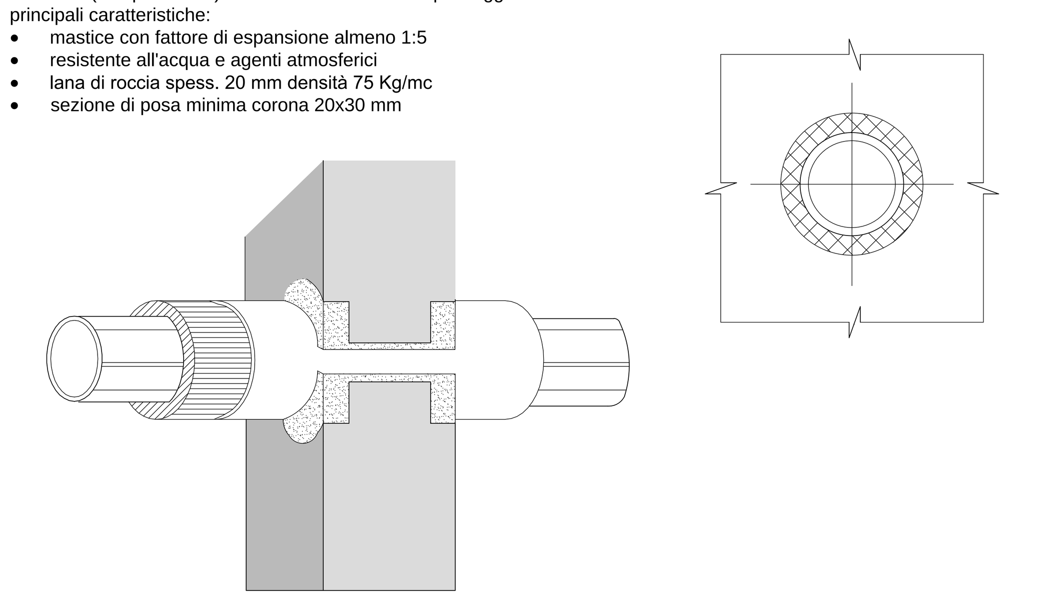

GIUNTO ELASTICO ANTISISMICO

FUORI SCALA

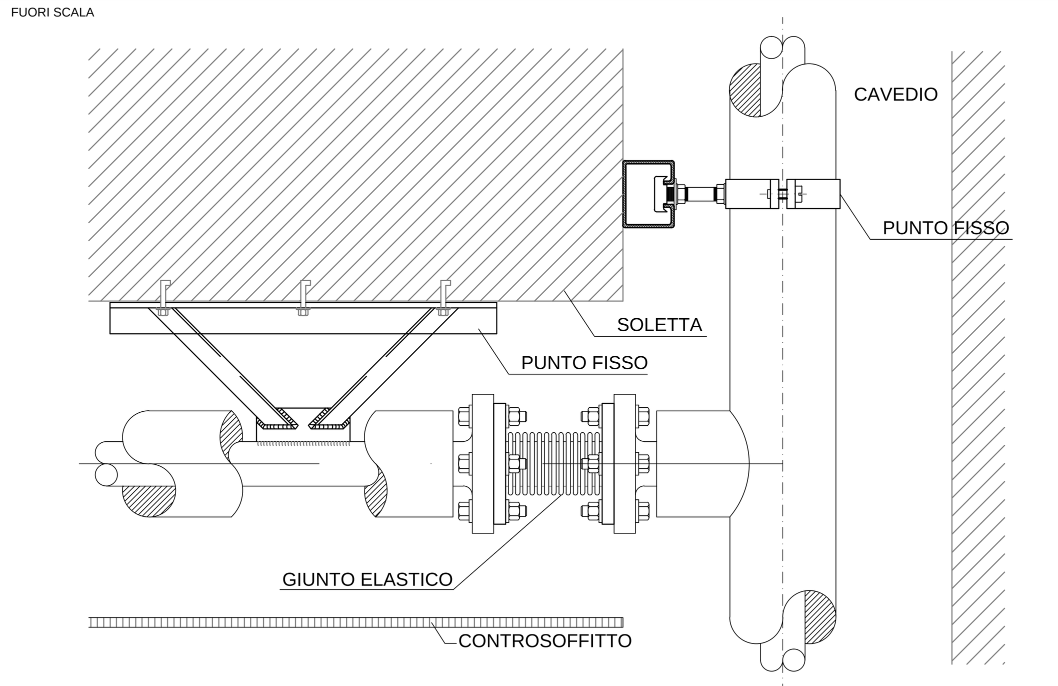

COMPENSATORI DI DILATAZIONE, PUNTI FISSI E GUIDE PER TUBAZIONI IN ACCIAIO

FUORI SCALA

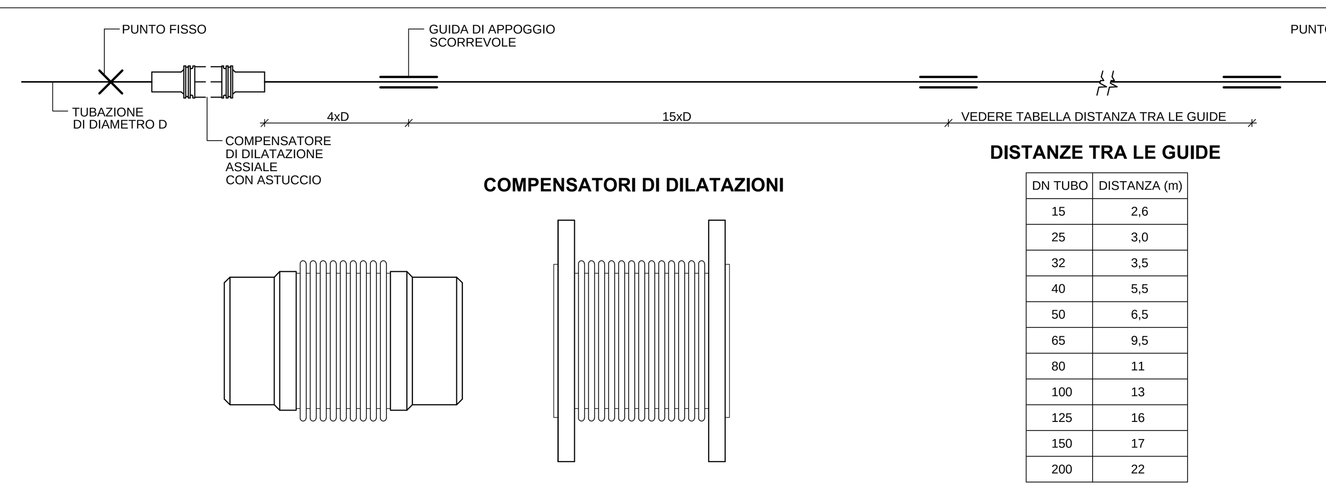

DISTANZE TRA LE GUIDE

DN TUBO	DISTANZA (m)
15	2,6
25	3,0
32	3,5
40	5,5
50	6,5
65	9,5
80	11
100	13
125	16
150	17
200	22

LEGENDA SIMBOLI

Simbolo	Descrizione
	Tubazione in acciaio nero trafilato senza saldatura EN10220 SS coibentato per mandata e ritorno acqua refrigerata
	Tubazione in acciaio nero trafilato senza saldatura EN10220 SS coibentato per mandata e ritorno acqua calda
	Tubazione in acciaio nero trafilato senza saldatura EN10220 SS coibentato per mandata e ritorno acqua refrigerata/calda (cambio stagionale) circuito ventilconvettori uffici
	Valvola di intercettazione
	Valvola a sfera di regolazione indipendente dalla pressione con misuratore di portata, sensori di temperatura ed attuatore con logica integrata con funzioni di misurazione, regolazione, bilanciamento, intercettazione e monitoraggio dell'energia
	Giunto compensatore della dilatazione
	Giunto antisismico
	Sonda di temperatura ambiente posta a parete o a soffitto
	Ventilconvettore a soffitto da incasso
	Ventilconvettore a pavimento completo di carter con valvole di regolazione modulanti
	Radiatore
	Termoconvettore Elettrico
n°elementi, Altezza, n°colonne: 3 900 10	Codifica radiatori
n°attacchi mandata, n°attacchi ritorno, progressivo: A 6 6	Codifica collettori

NOTA

Tutto il valvolame, gli accessori idraulici di linea (ad esempio: filtri, valvole, ritegni, etc.) e le elettropompe/circolatori, è comprensivo di isolamento termico e finitura esterna da eseguirsi con scatole preformate in poliuretano espanso ovvero, previa approvazione della D.LL., con gli stessi materiali utilizzati per isolare le tubazioni sulla quale sono installati. La finitura superficiale deve essere realizzata con il medesimo materiale utlizzato per le tubazioni sulla quale sono installati.

LEGENDA APPARECCHIATURE

IDENTIFICATIVO	DESCRIZIONE	POTENZA FRIGORIFERA (SENSIBILE / LATENTE)	POTENZA TERMICA	PORTATA ARIA	POTENZA ELETTRICA (ALIMENTAZIONE ELETTRICA)
CC 001	CLIMATIZZATORE CLOSE CONTROL – MANDATA ALTA CANALIZZATA, ASPIRAZIONE FRONTALE BASSA	5.200 W / 300 W	-	1.400 m³/h	120 W – 230 V / 1 ph / 50 Hz
CC 002	CLIMATIZZATORE CLOSE CONTROL – MANDATA ALTA CANALIZZATA, ASPIRAZIONE FRONTALE BASSA	10.400 W / 600 W	-	2.800 m³/h	350 W – 230 V / 1 ph / 50 Hz
CC 003	CLIMATIZZATORE CLOSE CONTROL – MANDATA FRONTALE DAL BASSO, ASPIRAZIONE DA SOPRA	20.000 W / 2.000 W	-	5.150 m³/h	450 W – 400 V / 3 ph / 50 Hz
CC 004	CLIMATIZZATORE CLOSE CONTROL – MANDATA ALTA CANALIZZATA, ASPIRAZIONE FRONTALE BASSA	30.000 W / 0 W	-	10.600 m³/h	1.330 W – 400 V / 3 ph / 50 Hz
CC 005	CLIMATIZZATORE CLOSE CONTROL – MANDATA ALTA CANALIZZATA, ASPIRAZIONE FRONTALE BASSA	43.600 W / 0 W	-	8.150 m³/h	2.090 W – 400 V / 3 ph / 50 Hz
CC 006	CLIMATIZZATORE CLOSE CONTROL – VENTILATORI DI MANDATA POSTI SOTTOPAVIMENTO, ASPIRAZIONE DA SOPRA	45.400 W / 0 W	-	13.960 m³/h	2 x 470 W – 400 V / 3 ph / 50 Hz
CC 007	CLIMATIZZATORE CLOSE CONTROL – VENTILATORI DI MANDATA POSTI SOTTOPAVIMENTO, ASPIRAZIONE DA SOPRA	80.100 W / 900 W	-	21.800 m³/h	2 x 1.300 W – 400 V / 3 ph / 50 Hz
CC 008	CLIMATIZZATORE CLOSE CONTROL – VENTILATORI DI MANDATA POSTI SOTTOPAVIMENTO, ASPIRAZIONE DA SOPRA	115.200 W / 300 W	-	31.980 m³/h	3 x 1.460 W – 400 V / 3 ph / 50 Hz
CC 009	CLIMATIZZATORE CLOSE CONTROL – MANDATA DALL'ALTO CON PLENUM FRONTALE, ASPIRAZIONE FRONTALE DAL BASSO SOPRA PAVIMENTO	45.400 W / 0 W	-	13.960 m³/h	2 x 470 W – 400 V / 3 ph / 50 Hz

KEY PLAN - PIANTA PIANO SECONDO INTERRATO

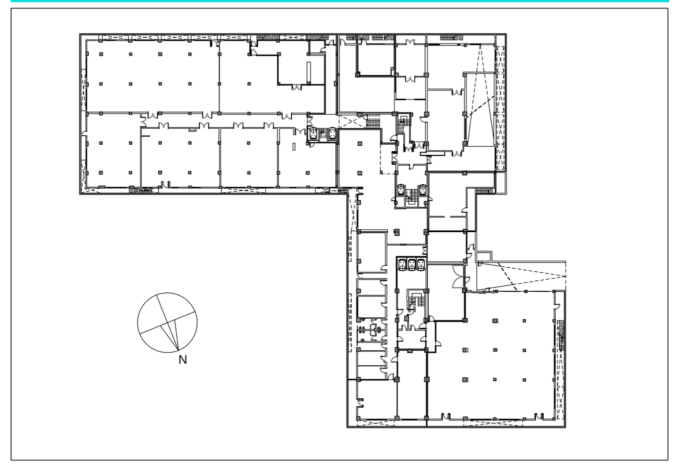

VALIDO SOLO PER IMPIANTI MECCANICI

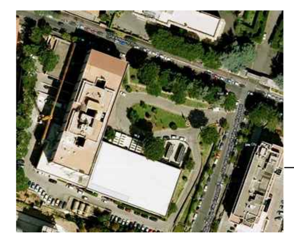

INAIL
ISTITUTO NAZIONALE PER L'ASSICURAZIONE CONTRO GLI INFORTUNI SUL LAVORO

REGIONE LAZIO
COMUNE DI ROMA

PROGETTAZIONE ESECUTIVA E LAVORI DI RIQUALIFICAZIONE AMBIENTALE ZONA CED, PIANI SOTTOSTANTI E AUTORIMESSE, COMPRESI IMPIANTI TERMICI, ELETTRICI E ANTINCENDIO, MANUTENZIONE QUINQUENNALE DEGLI IMPIANTI E DELLE COMPONENTI EDILI DELL'INTERO COMPLESSO EDILIZIO
Via Santuario Regina degli Apostoli, 33 - Via Antonio Pio, 44 00145 Roma

PROGETTO ARCHITETTONICO:
Arch. Stefano Rolli

PROGETTO OPERE CIVILI E STRUTTURE:
Ing. Loreto Eramo
Geom. Marco Ducci
Geom. Salvatore Santfilippo

PROGETTO IMPIANTI TECNOLOGICI:
Ing. Adriano Maggi
Ing. Mauro Tudini
Geom. Santi Giannetto
P.I. Salvatore Robibaro
P.I. Massimo Zambon

RESPONSABILE PER L'INTEGRAZIONE PROGETTUALE:
Ing. Luciano Viero

DL:
Ing. Adriano Maggi

R.U.P. E COORDINATORE GENERALE:
Ing. Michele Candido Meschino

C.S.P.
Ing. Giuseppe Cardoselli

PROGETTO ESECUTIVO

IMPRESA ESECUTRICE
VITTADELLO
INTERCANTIERI VITTADELLO s.p.a.
Via L. Pierobon 46
35010 Limena (PD)
tel. +39 049 865 7311
info@intercantieri.com

DIRETTORE TECNICO
Ing. Fabio Dolfato

ASSISTENTE DIREZIONE TECNICA
Ing. Piergiorgio Vianello

DIRETTORE DI CANTIERE
Geom. Sisinnio Carta

PROGETTAZIONE OPERE CIVILI - STRUTTURE
alfaluda
ALFALUDA s.r.l.
Via G. Galilei 15/3 - 31057 Silea (TV)
tel. +39 0422 36 32 85
e-mail: office@alfaluda.it

PROGETTISTA ARCHITETTONICO
Arch. Alessandro Piaser

PROGETTO STRUTTURE
Ing. Dario Gambarotto

PROGETTAZIONE IMPIANTI TECNOLOGICI
PRISMA ENGINEERING
PRISMA ENGINEERING s.r.l.
Via XI febbraio 2/A - 35020 Villatora di Saonara (PD)
tel. +39 049 879 85 00
info@prismaengineering.it

PROGETTO IMPIANTI TERMOMECCANICI
Ing. Luciano Viero

PROGETTO IMPIANTI ELETTRICI
Ing. Luciano Viero

RESPONSABILE UNICO DEL PROCEDIMENTO
Ing. Michele Candido Meschino

EM.30
CODICE ELABORATO

IMPIANTI MECCANICI
Distribuzione tubazioni ed elementi terminali
Pianta piano secondo interrato

SCALA 1:100 | DATA 07/08/2014

REV.	DESCRIZIONE	DATA
3		
2		
1	AGGIORNAMENTO E RECEPIMENTO NOTE VALIDATORI	31/10/2014