PARTICOLARE STAFFAGGIO CANALI PORTACAVI

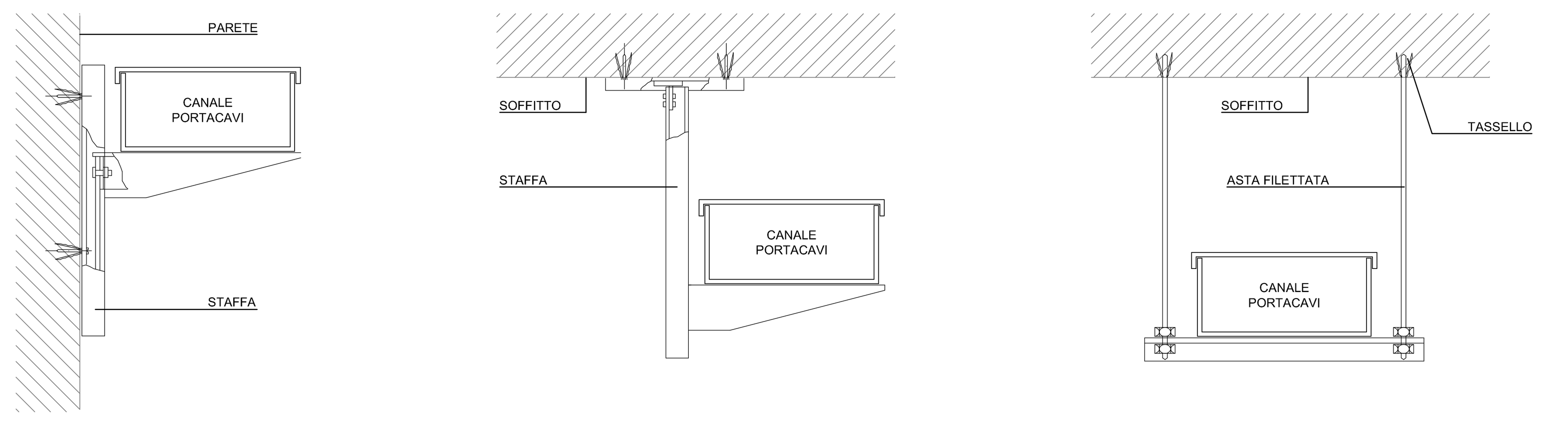

DETTAGLIO SEZIONE CANALI

SEZIONE MASSIMA OCCUPATA DAI CAVI ALL'INTERNO DI TUBAZIONI E CANALI

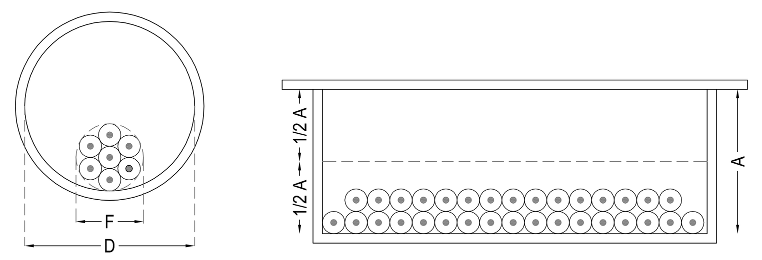

D ≥ 1,3f

F= diametro del cerchio circoscritto al fascio di cavi

D= diametro interno del tubo

Nei canali la sezione occupata dai cavi non deve superare il 50% della sezione del canale stesso

GRANDEZZA MINIMA (mm) DEI TUBI FLESSIBILI IN PVC,IN RELAZIONE ALLA SEZIONE E AL NUMERO DEI CAVI

TIPO DI CAVO	NUMERO	SEZIONE ()				
		1.5	2.5	4	6	10
Cavo unipolare PVC (senza guaina)	1	16	16	16	16	16
	2	16	20	20	25	32
	3	16	20	25	32	32
	4	20	20	25	32	32
	5	20	25	25	32	40
	6	25	25	32	32	40
	7	25	25	32	32	40
	8	25	32	32	40	50
	9	25	32	32	50	50

GRANDEZZA MINIMA(mm) DEI TUBI RIGIDI IN PVC,IN RELAZIONE ALLA SEZIONE E AL NUMERO DEI CAVI

TIPO DI CAVO	NUMERO	SEZIONE ()				
		1.5	2.5	4	6	10
Cavo unipolare PVC (senza guaina)	1	16	16	16	16	16
	2	16	16	16	20	25
	3	16	16	20	25	32
	4	16	20	20	25	32
	5	20	20	20	32	32
	6	20	20	25	32	40
	7	20	25	25	32	40
	8	25	25	32	40	50
	9	25	25	32	40	50

NUMERO MASSIMO DI TUBI ATTESTABILI SULLE CASSETTE,IN RELAZIONE ALLA GRANDEZZA(mm) DEI TUBI STESSI

DIMENSIONI INTERNE (mm) (LxHxP)	PREDISPOSIZIONE NUMERO DI SCOMPARTI	GRANDEZZA DEL TUBO(mm)						
		Ø16	Ø20	Ø25	Ø32	Ø40	Ø50	Ø63
90x90x45	1	7	4	3	-	-	-	-
120x100x50	1	10	6	4	-	-	-	-
120x100x70	1	14	9	6	-	-	-	-
150x100x70	1	18	12	8	4	4	2	-
160x130x70	1	20	12	8	6	4	2	-
200x150x70	2	24	16	10	6	4	4	-
300x150x70	3	-	24	16	10	6	5	2
390x150x70	4	-	-	20	12	8	6	3
480x160x70	3	-	-	24	16	10	6	4
520x200x80	3	-	-	-	-	12	8	6

La tabella è stata ricavata nell'ipotesi che le tubazioni attestate alle cassette contengano il numero di cavi ammesso e che il volume occupato dalle giunzioni e dai cavi non superi il 50% del volume interno della cassetta

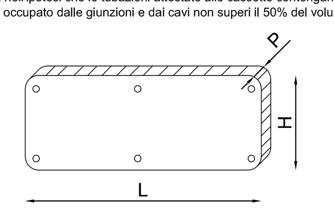

PARTICOLARE INSTALLAZIONE PULSANTE MANUALE DI ALLARME INCENDIO

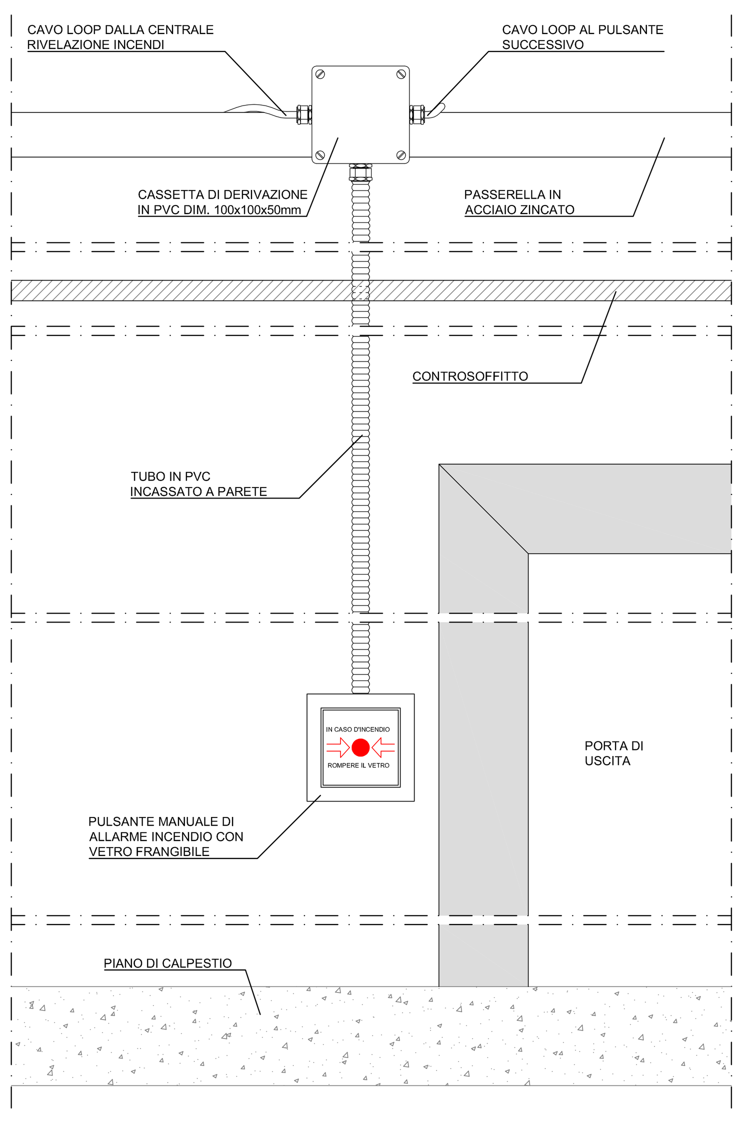

PARTICOLARE INSTALLAZIONI TIPICHE RIVELATORI

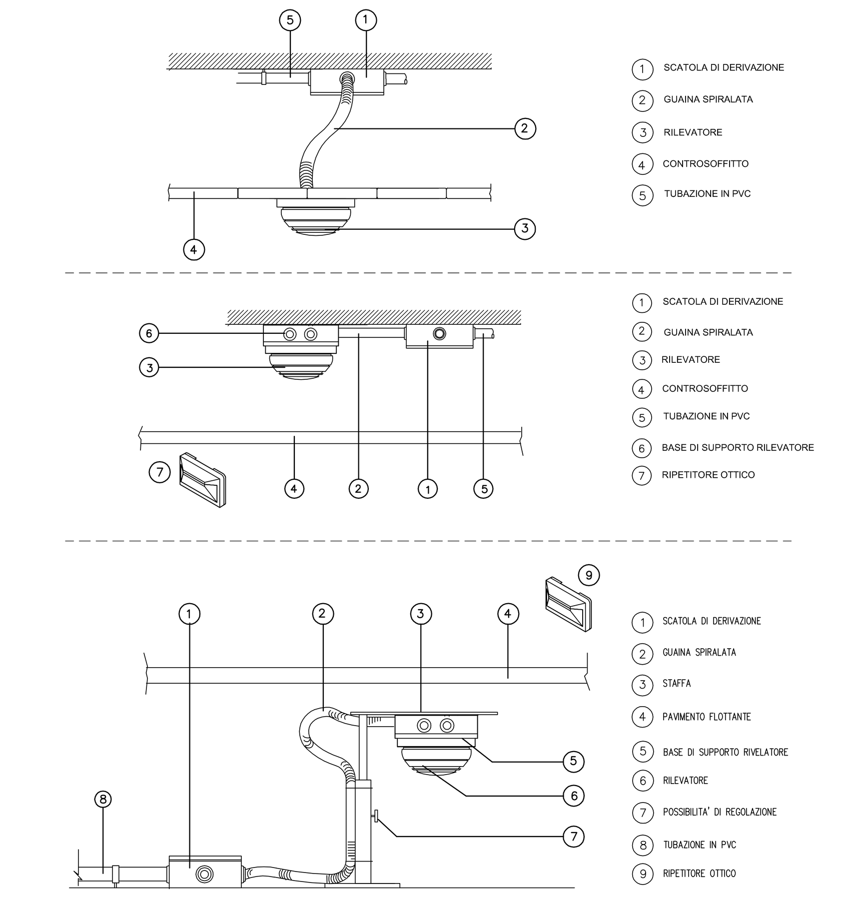

TIPICO SUDDIVISIONE SCATOLE/IMPIANTI

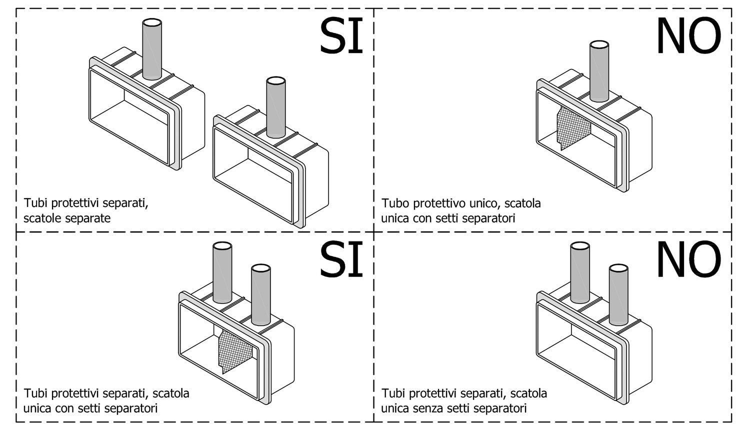

Le scatole per le diverse tipologie di impianti devono essere indipendenti o separate con setti isolanti per ogni tipologia di impianto

QUOTA D'INSTALLAZIONE DELLE APPARECCHIATURE

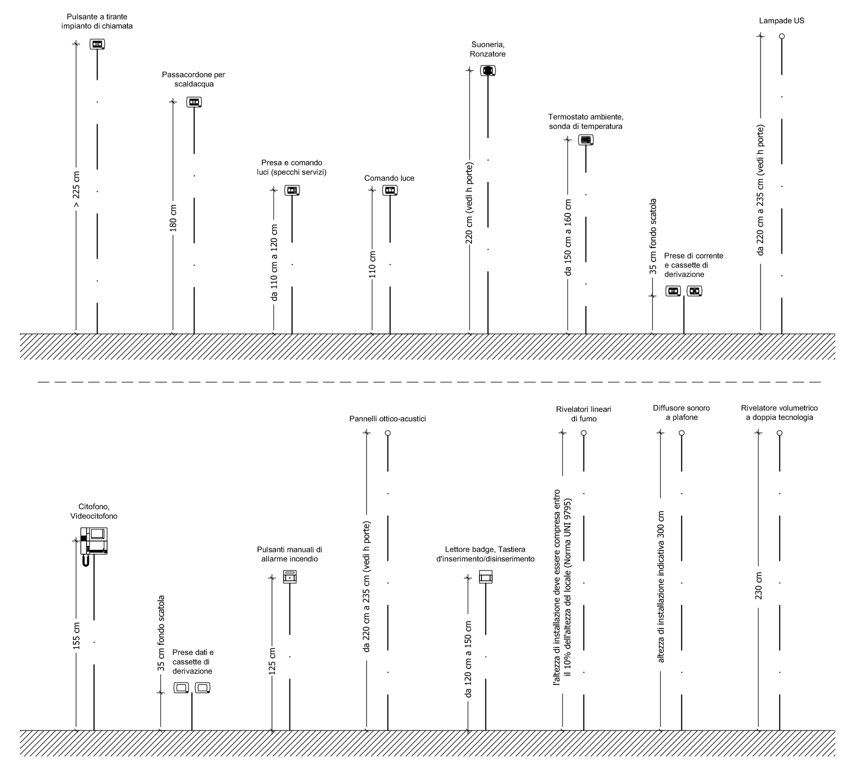

PARTICOLARE INSTALLAZIONE CORPO ILLUMINANTE INCASSATO NEL CONTROSOFFITTO

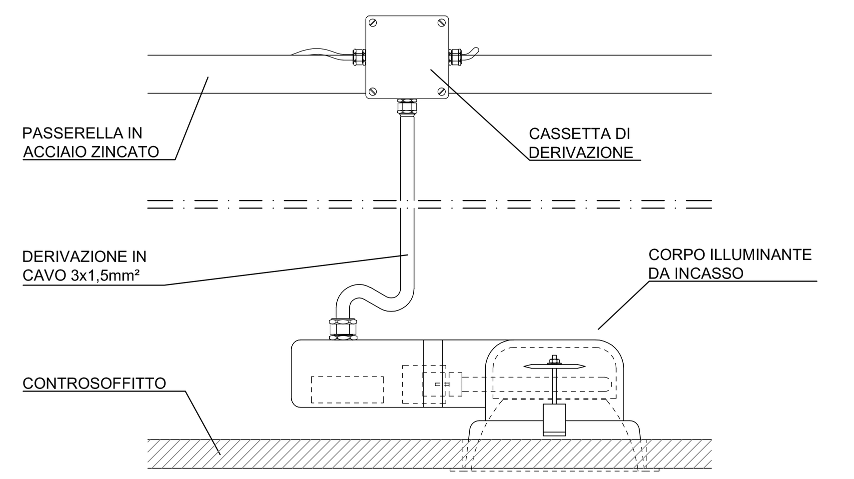

DETTAGLIO INSTALLAZIONE CORPO ILLUMINANTE PER ILLUMINAZIONE DI SICUREZZA

Installazione a parete

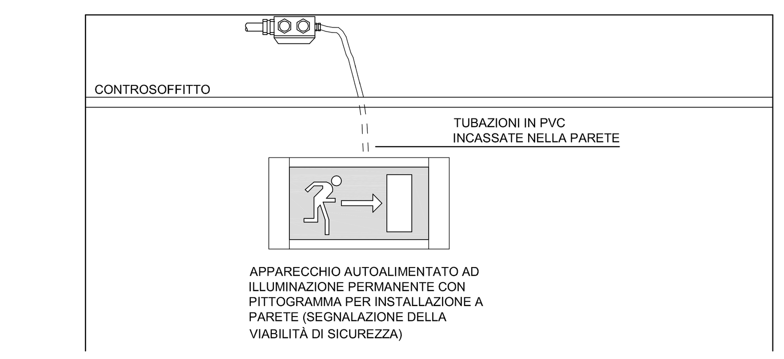

Installazione a soffitto

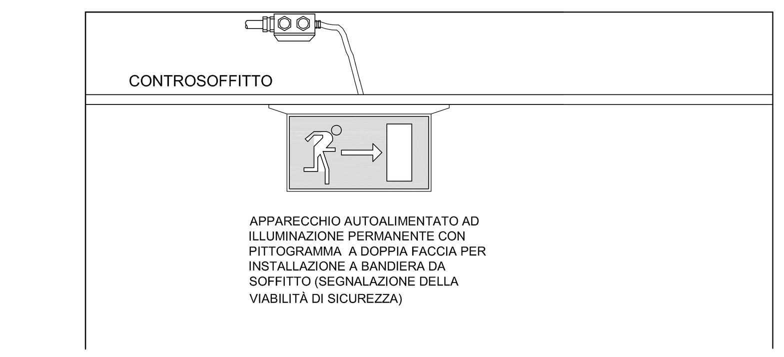

PARTICOLARE INSTALLAZIONE PRESA CEE A PARETE

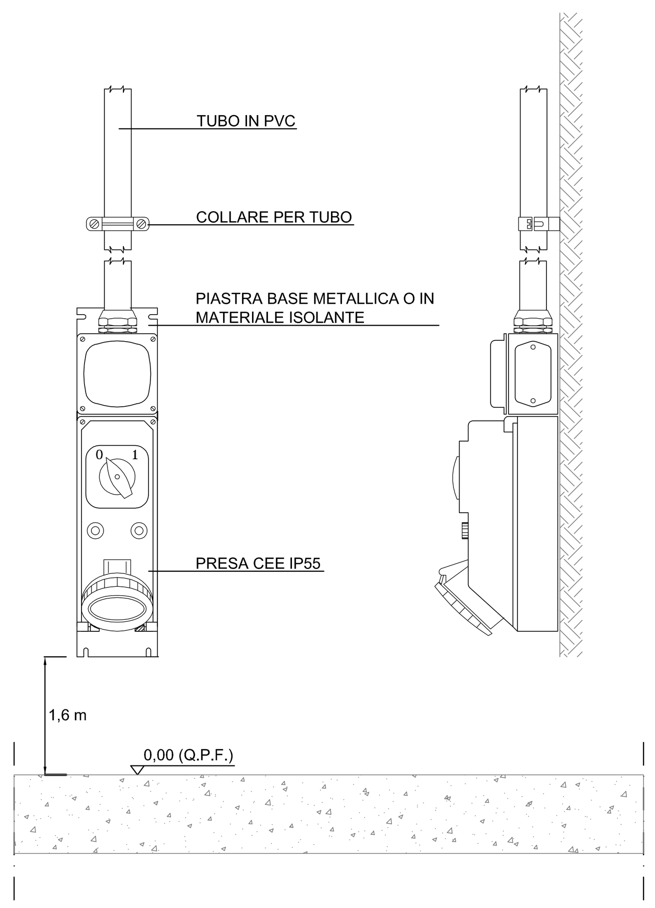

PARTICOLARE BARRETTA EQUIPOTENZIALE

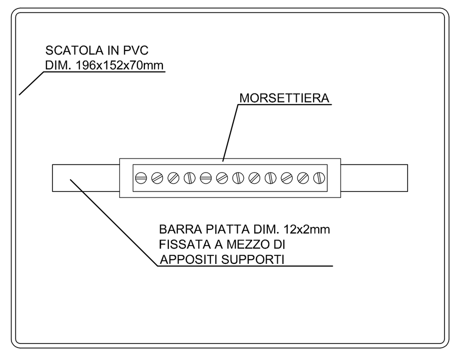

PARTICOLARE REALIZZAZIONE GIUNTI TAGLIAFUOCO

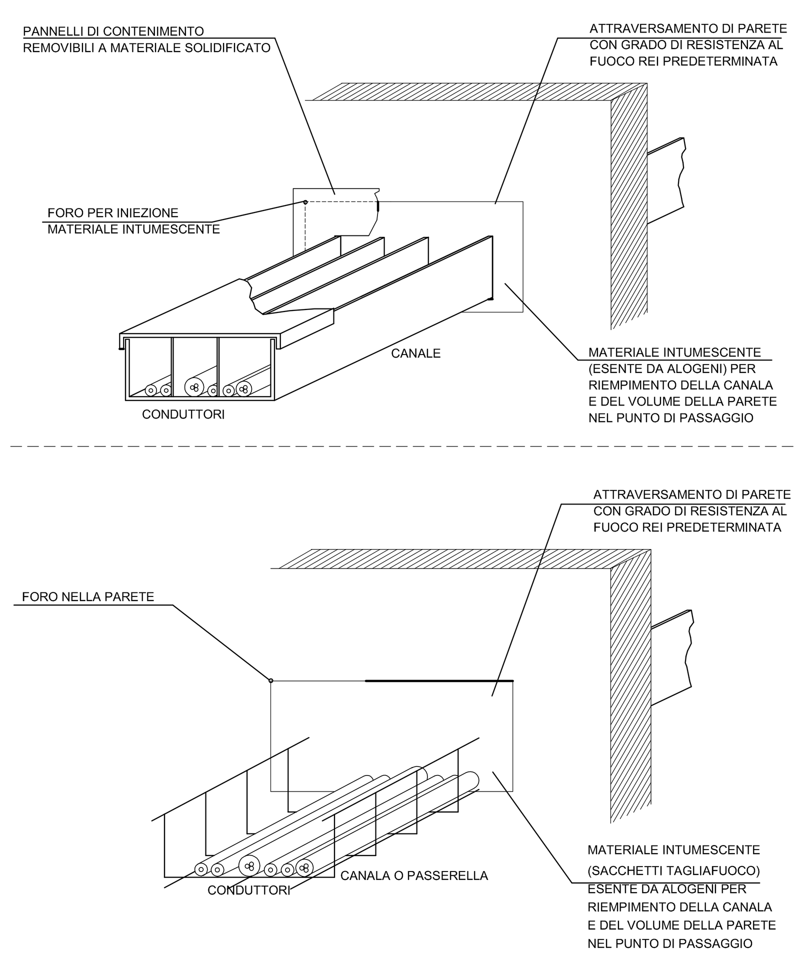

PARTICOLARE ALIMENTAZIONE MOTORI

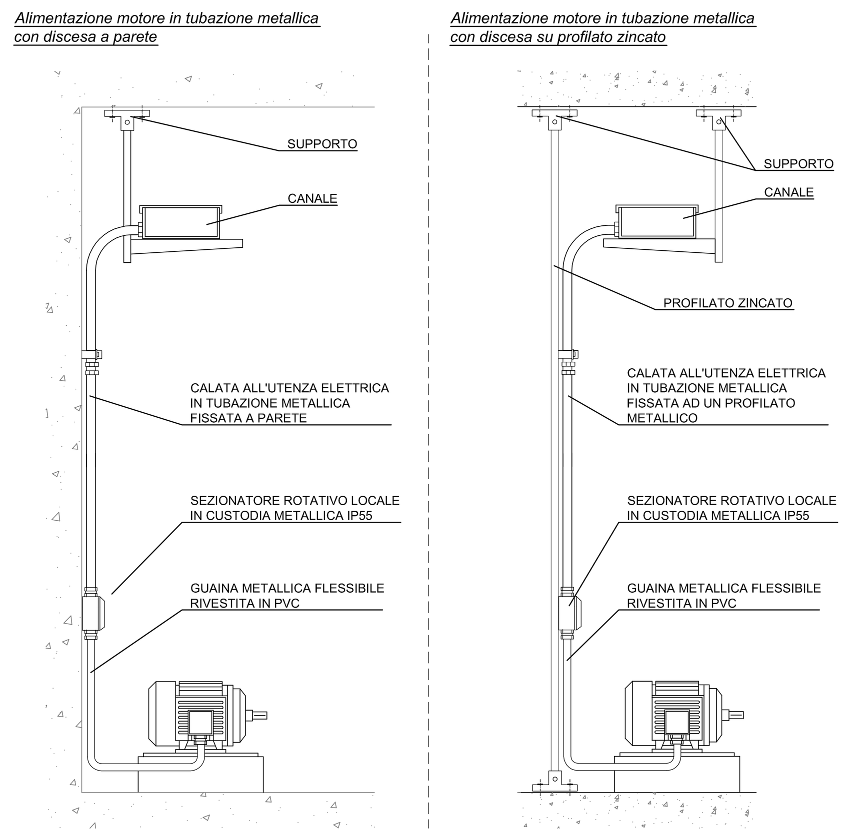

PARTICOLARE INSTALLAZIONE TUBAZIONI

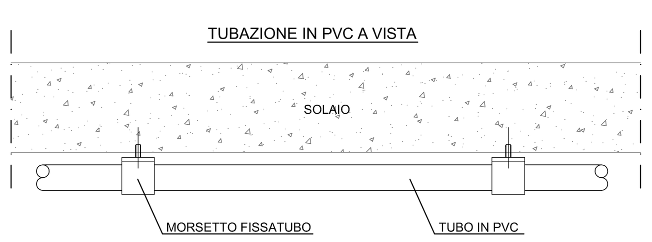

QUOTE DI INSTALLAZIONE APPARECCHIATURE PER L'ELIMINAZIONE DELLE BARRIERE ARCHITETTONICHE

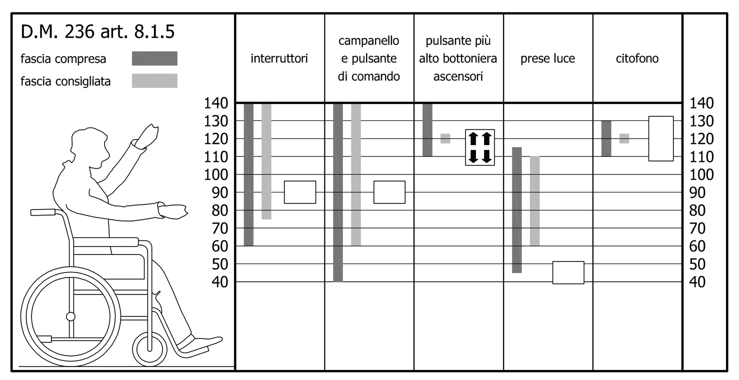

PARTICOLARE TORRETTA A PAVIMENTO

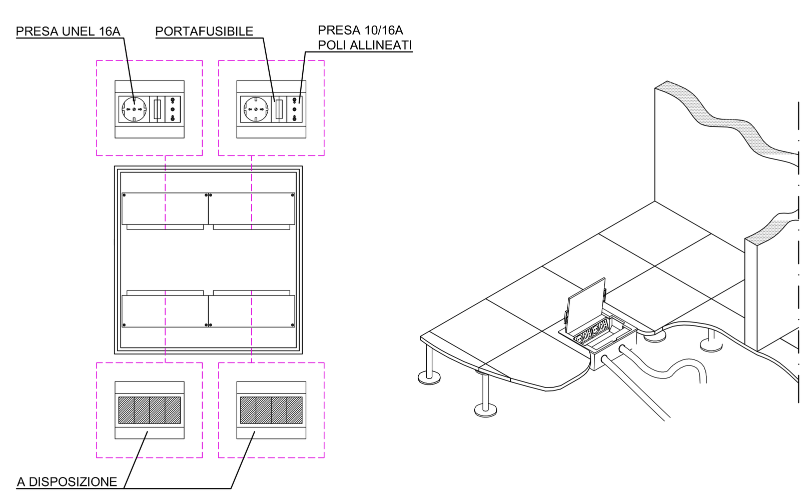

VALIDO SOLO PER IMPIANTI ELETTRICI

REGIONE LAZIO
COMUNE DI ROMA

INAIL
ISTITUTO NAZIONALE PER L'ASSICURAZIONE CONTRO GLI INFORTUNI SUL LAVORO

PROGETTAZIONE ESECUTIVA E LAVORI DI RIQUALIFICAZIONE AMBIENTALE ZONA CED, PIANI SOTTOSTANTI E AUTORIMESSE, COMPRESI IMPIANTI TERMICI, ELETTRICI E ANTINCENDIO, MANUTENZIONE QUINQUENNALE DEGLI IMPIANTI E DELLE COMPONENTI EDILI DELL'INTERO COMPLESSO EDILIZIO
Via Santuario Regina degli Apostoli, 33 - Via Antonio Pio, 44 00145 Roma

PROGETTO ARCHITETTONICO:
Arch. Stefano Rolli

PROGETTO OPERE CIVILI E STRUTTURE:
Ing. Loreto Eramo
Geom. Marco Ducci
Geom. Salvatore Santifilippo

PROGETTO IMPIANTI TECNOLOGICI:
Ing. Adriano Maggi
Ing. Mauro Tudini
Geom. Santi Giannetto
P.I. Salvatore Robibaro
P.I. Massimo Zambon

RESPONSABILE PER L'INTEGRAZIONE PROGETTUALE:
Ing. Luciano Viero

DL:
Ing. Adriano Maggi

R.U.P. E COORDINATORE GENERALE:
Ing. Michele Candido Meschino

C.S.P.
Ing. Giuseppe Cardoselli

PROGETTO ESECUTIVO

IMPRESA ESECUTRICE

INTERCANTIERI VITTADELLO s.p.a.
Via L. Pierobon 46
35010 Limena (PD)
tel. +39 049 865 7311
info@intercantieri.com

DIRETTORE TECNICO
Ing. Fabio Dolfato

ASSISTENTE DIREZIONE TECNICA
Ing. Piergiorgio Vianello

DIRETTORE DI CANTIERE
Geom. Sisinnio Carta

PROGETTAZIONE OPERE CIVILI - STRUTTURE

ALFALUDA s.r.l.
Via G. Galilei 15/3 - 31057 Silea (TV)
tel. +39 0422 36 32 85
e-mail: office@alfaluda.it

PROGETTISTA ARCHITETTONICO
Arch. Alessandro Piaser

PROGETTO STRUTTURE
Ing. Dario Gambarotto

PROGETTAZIONE IMPIANTI TECNOLOGICI

PRISMA ENGINEERING s.r.l.
Via XI febbraio 2/A - 35020 Villatora di Saonara (PD)
tel. +39 049 879 85 00
info@prismaengineering.it

PROGETTO IMPIANTI TERMOMECCANICI
Ing. Luciano Viero

PROGETTO IMPIANTI ELETTRICI
Ing. Luciano Viero

RESPONSABILE UNICO DEL PROCEDIMENTO
Ing. Michele Candido Meschino

EE.15 CODICE ELABORATO	IMPIANTI ELETTRICI Particolari di installazione	
SCALA /	DATA 07/08/2014	
3		
2		
1		
REV.	DESCRIZIONE	DATA